Рекомендации по выбору ткани: плотные ткани из натуральных или смешанных волокон, кожа искусственная или натуральная.

А также вам необходимо: клеевая прокладка; подкладочная ткань; молния; 2 молнии для внутренних карманов.

Если на лекалах двойной контур, то лекала даны с припусками на швы,

Если контур одинарный, то лекала даны без припусков на швы.

Припуски на швы: все швы 1см. Верхний припуск кармана-перегородки 2 см.

Внимание! прежде всего, распечатайте бумажные выкройки и разложите их на ширину ткани (ширина ткани может быть от 90см до 150см) для того, чтобы выяснить, сколько материала вам потребуется (не забудьте учесть парные и симметричные детали).

При стачивании деталей обращайте внимание на надсечки - они должны совпадать!

Раскрой:

Из основной ткани:

1. Центральная часть – 2 детали

2. Донышко – 1 деталь

3. Лямка – 2 детали

4. Отделочная деталь маленькая – 1 деталь

5. Отделочная деталь большая – 2 детали

6. Обтачка верха – 2 детали

7. Обтачка под молнию – 2 детали

Из подкладочной ткани:

© Sewist Inc, 2016

1. Подкладка – 2 детали

3. Подкладка обтачки молнии – 2 детали

4. Подкладка кармана большая – 1 деталь

5. Подкладка кармана малая – 1 деталь

6. Карман-Перегородка – 2 детали

Из клеевой: центральная часть, донышко, лямки.

Описание работы:

1. Продублировать клеевой прокладкой центральную часть, донышко, лямки.

2. Сложить лямку вдоль посередине, лицевой стороной внутрь и обтачать по длинному срезу. Вывернуть лямку на лицевую сторону и приутюжить. Проложить отделочные строчки на 0. 2 см от края. Перекрутить лямки 2 раза и закрепить короткие срезы строчкой на 0. 5 см от среза.

3. Сложить отделочную деталь вдоль, лицевой стороной внутрь и обтачать по длинному срезу. Вывернуть отделочную деталь на лицевую сторону и приутюжить. Проложить отделочные строчки на 0. 2 см от краев.

4. Стачать боковые швы, вкладывая отделочные детали.

5. Втачать донышко в сумку, рассекая в уголках.

6. Сложить обтачку под молнию и подкладку обтачки лицевыми сторонами внутрь, вложить молнию между ними и стачать. Отвернуть обтачки на лицевую сторону и проложить отделочную строчку вдоль зубцов молнии.

7. Стачать боковые срезы обтачки верха. Притачать обтачку верха к обтачке под молнию, рассекая в уголках.

8. Наметить расположение кармана на подкладке. Продублировать участок под молнию. Прорезать отверстие вдоль входа в карман, на расстоянии 1 – 1,5 см от конца кармана сделать наклонные разрезы. Припуски подогнуть внутрь. Застежку – молнию подложить под края входа в карман так, чтобы зубчики были видны. Вход в карман отстрочить в край на расстоянии 0. 2 см. Притачать большую подкладку кармана к верхней тесьме молнии, а малую подкладку к нижней тесьме. Стачать срезы подкладки.

9. Выкроить из подкладки клапаны для молнии длиной 4 см шириной 3 см. Верхние припуски кармана-перегородки отогнуть на изнаночную сторону, подогнуть вовнутрь и настрочить. Сложить клапаны поперек пополам, наложить на молнию с двух сторон. Детали кармана разделителя

© Sewist Inc, 2016

наложить на молнию так, чтобы подкладка не закрывала зубчики молнии и настрочить. Стачать нижний срез, складывая детали лицевой стороной внутрь, затем вывернуть на лицо и проложить строчку на 0. 5 см выше предыдущей с лицевой стороны. Подрезать края молнии так, чтобы она не заходила на боковые припуски.

10. Стачать боковые срезы подкладки, вкладывая карман-перегородку. Сложить подкладку так, чтобы боковой и нижний срезы находились на одной прямой. Стачать уголок. Стачать нижний срез, оставляя отверстие для последующего выворачивания.

11. Притачать подкладку к обтачке под молнию в шов притачивания обтачки сумки.

12. Сложить лицевыми сторонами внутрь обтачку верха с подкладкой и сумку и стачать по верхнему срезу, вкладывая лямку.

13. Вывернуть сумку на лицевую сторону через отверстие. Застрочить отверстие.

© Sewist Inc, 2016

ТЕХНИЧЕСКИЙ РИСУНОК:

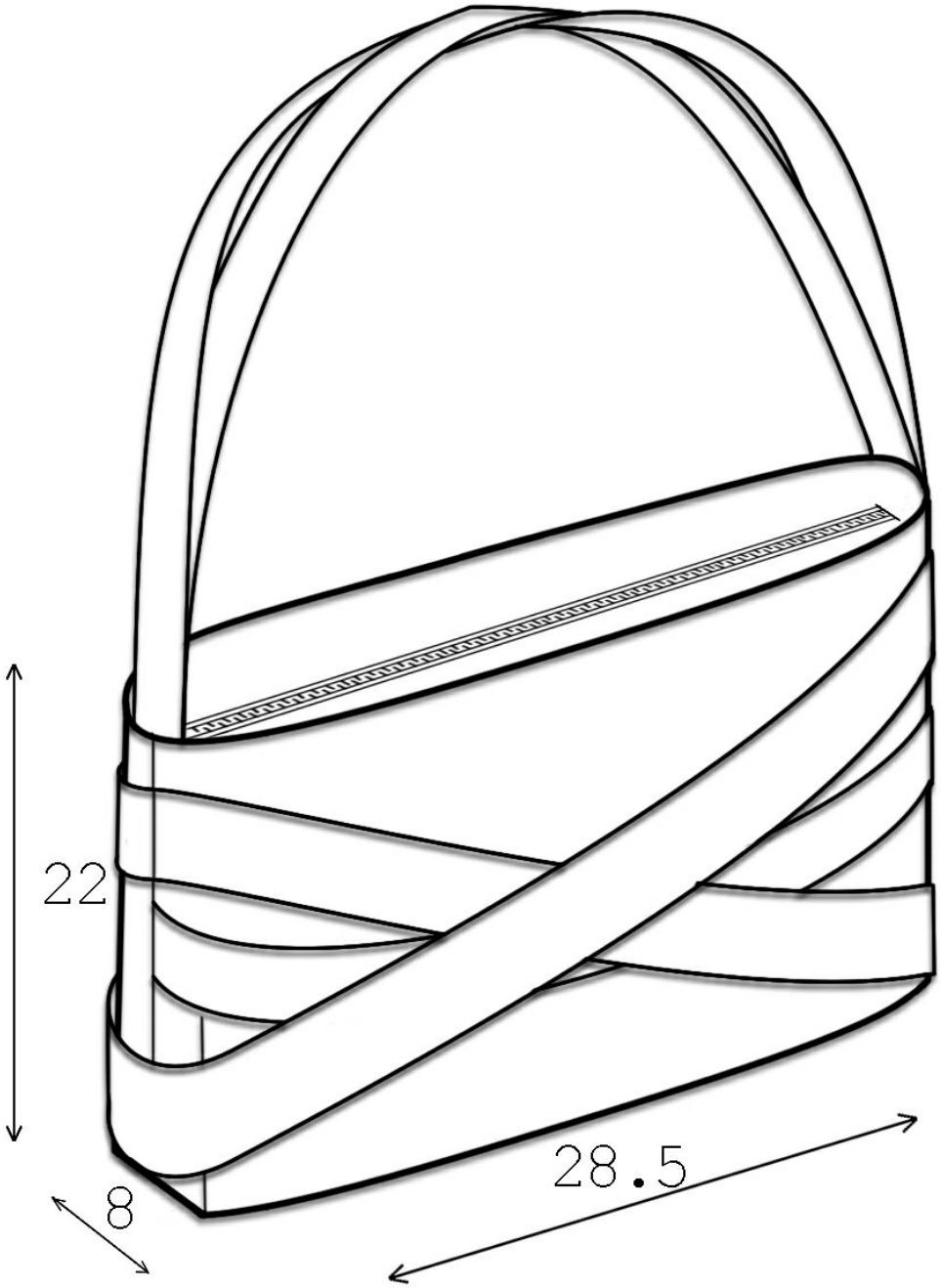

© Sewist Inc, 2016